ՀԻՄՆԱՅԻՆ ՀԵԾԱՆ ՀՀ- 4*

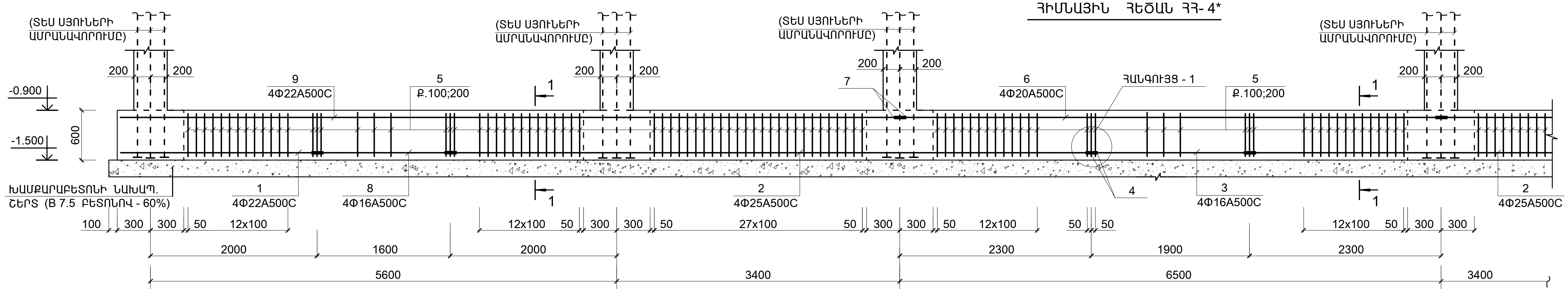

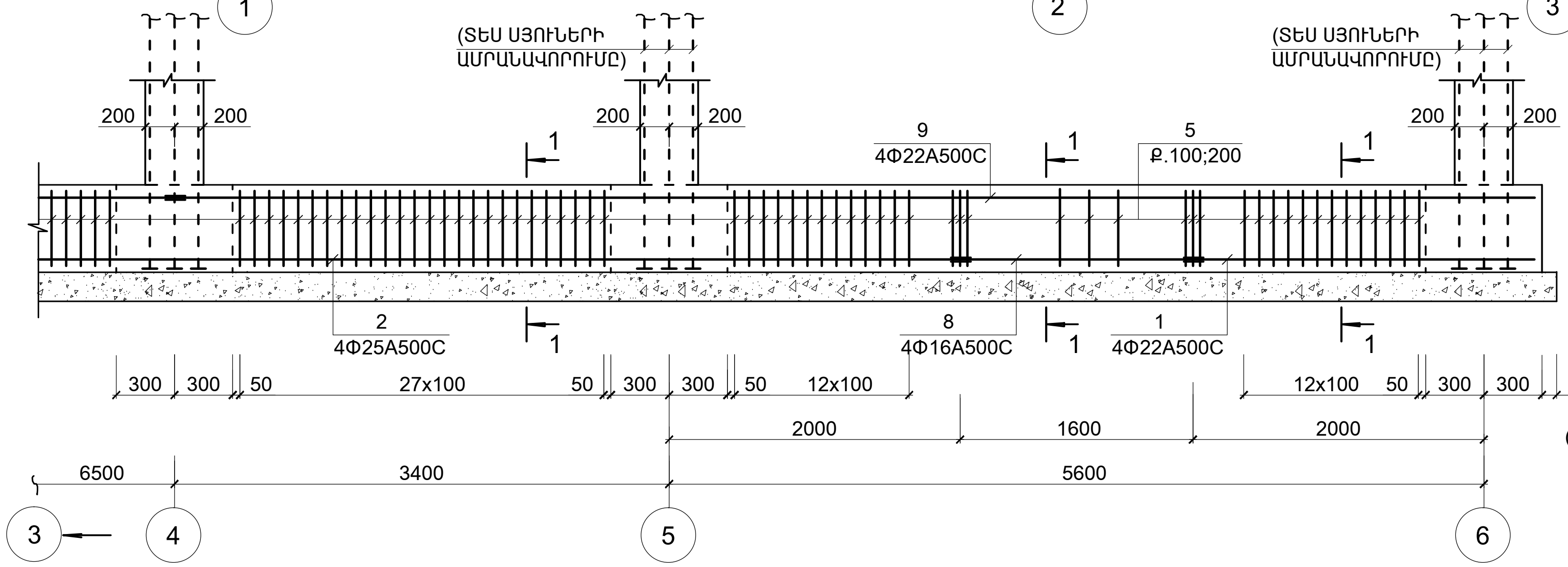

1 - 1
ՀԻՄՆԱՅԻՆ ՀԵԾԱՆ ՀՀ- 4*

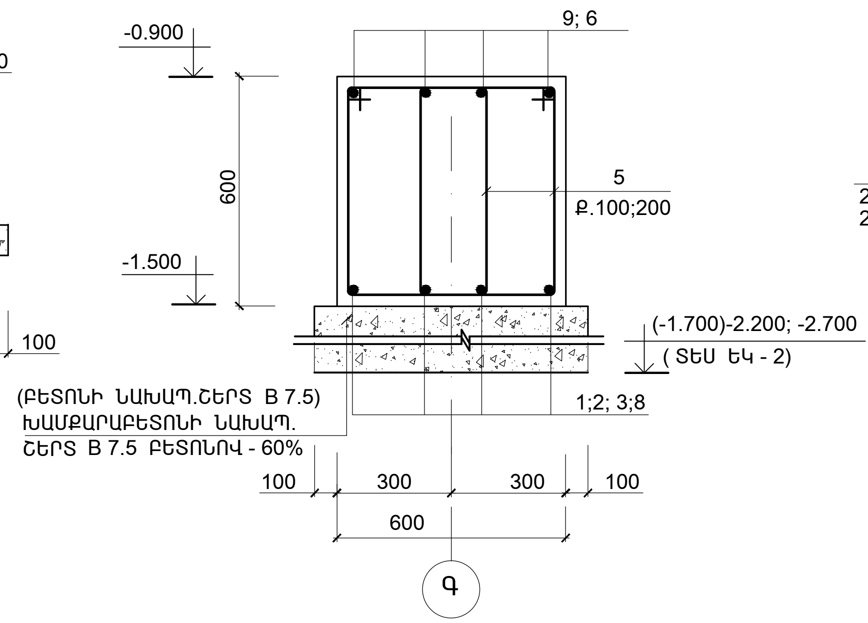

ՀԱՆԳՈՒՅՑ - 1
(ԵՐԿԱՅՆԱԿԱՆ ԱՄՐԱՆՆԵՐԻ ԾԱՅՐԱԿՑՄԱՆ ՀԱՆԳՈՒՅՑ)

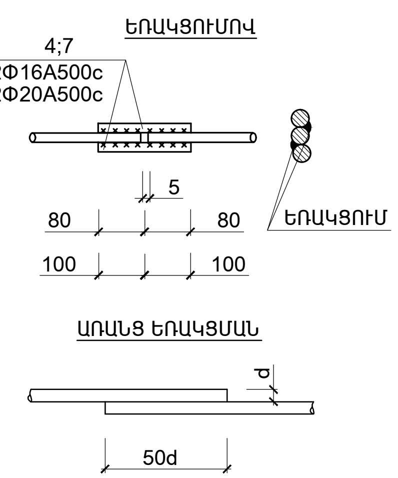

ԴԻՐՔ	ՄԱՍՆԱԳԻՐ ՆՇԱՆԱԿՈՒՄԸ	ԱՆՎԱՆՈՒՄԸ		ՔԱՆ.	ՔԱՇԸ ՄԻԱՎՈՐԻ ԿԳ.	ԾԱՆՈԹ. ԸՆԴ. ԿԳ.
	ՄԻԱՁՈՒՅԼ Ե.Բ ԷԼ_ԵՐ					
		ՀԻՄՆԱՅԻՆ ՀԵԾԱՆ ՀՀ-4*				
1	ГОСТ Р 52544-2006	Φ22 A500C	L = 2380	8	7.14	57.1
2	–"–	Φ25 A500C	L = 7700	8	29.64	237.2
6	–"–	Φ20 A500C	L = 6500	4	17.55	70.2
8	–"–	Φ16 A500C	L = 1600	8	2.53	20.2
9	–"–	Φ22 A500C	L = 9380	8	28.14	225.1
7	–"–	Φ20 A500C	L = 200	16	0.5	8.0
3	–"–	Φ16 A500C	L = 1900	4	3.0	12.0
4	–"–	Φ16 A500C	L = 160	48	0.25	12.0
5	–"–	Φ8 A-IC	L = 2030	366	0.81	296.5
	ՆՅՈՒԹԸ՝	ԲԵՏՈՆ B20				8.5 (U^3)

ՄԵՏԱՂԻ ԾԱԽՍԻ ԱՄՓՈՓԱԳԻՐԸ ՄԵԿ ԷԼ-ՏԻ ՀԱՄԱՐ ; ԿԳ

ԷԼ - ՏԻ ՄԱԿՆԻՇԸ	ԱՄՐԱՆԱՅԻՆ ՏԱՐՐԵՐ							
	ԱՄՐԱՆԻ ԴԱՍԸ							ԸՆԴ. ԾԱԽՍԸ
	A-IC		A500C					
	ГОСТ Р 52544-2006							
	Φ8	ԸՆԴ.	Φ16	Φ20	Φ22	Φ25	ԸՆԴ.	
ՀՀ - 4*	296.5	296.5	44.2	78.2	282.2	237.2	641.8	938.3

ՏԱՐՐԵՐԻ ՄԱՍՆԱՑՈՒՑԱԿ

ԴԻՐՔ	ԷՍՔԻԶ
5	465; 550; 650; 365

ԽԱՄՔԱՐԱԲԵՏՈՆԻ ՆԱԽԱՊԱՏՐԱՍՏԱԿԱՆ ՇԵՐՏԻ ՆԵՐՔԵՎԻ
ՆԻՇԸ ՆԱՅԵԼ ՀԻՄՔԵՐԻ ՀԱՏԱԿԱԳԻԾԸ (ԹԵՐԹ ԵԿ-2)

ԾՐԱԳՐԻ ԱՌԱՋԱԴՐԱՆՔ՝ TGQ-09			ՎԱՐԴԱՁՈՐԻ ՄԱՆԿԱՊԱՐՏԵԶԻ ԿԱՌՈՒՑՄԱՆ ՀԱՄԱՐ ԱՆՀՐԱԺԵՇՏ ՆԱԽԱԳԾԱՅԻՆ ԱՇԽԱՏԱՆՔՆԵՐ			
			ԿՈՆՍՏՐՈՒԿՏՈՐԱԿԱՆ ՄԱՍ	ՓՈՒԼ	ԹԵՐԹ	ԹԵՐԹԵՐ
				ԱՆ	ԵԿ-8	48
ՆԱԽԱԳԾ.	ԱՂԱՋԱՆՅԱՆ Լ.		ՀԻՄՆԱՅԻՆ ՀԵԾԱՆ ՀՀ-4*	ԻՆԺԻՆԵՐԻՆԳ ԷՎՐՈՍ ՍՊԸ	ENGINEERING EVROS LLC	
ՊԱՇՏՈՆ	ԱԶԳԱՆՈՒՆ	ՍՏՈՐԱԳՐ.				